POLYDUCT

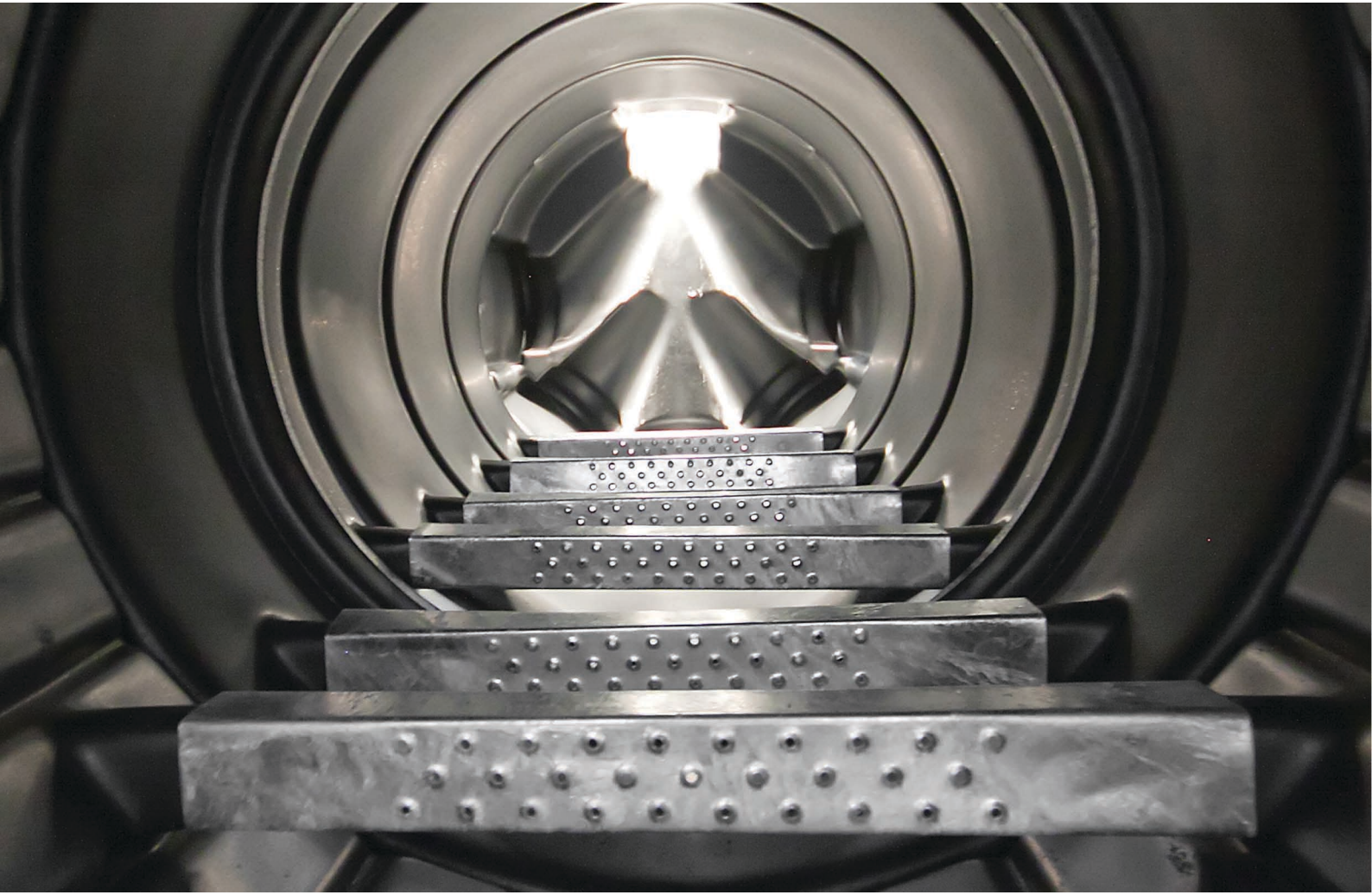

VÍZ- ÉS SZENNYVÍZKEZELÉSI MEGOLDÁSOK

RÓLUNK

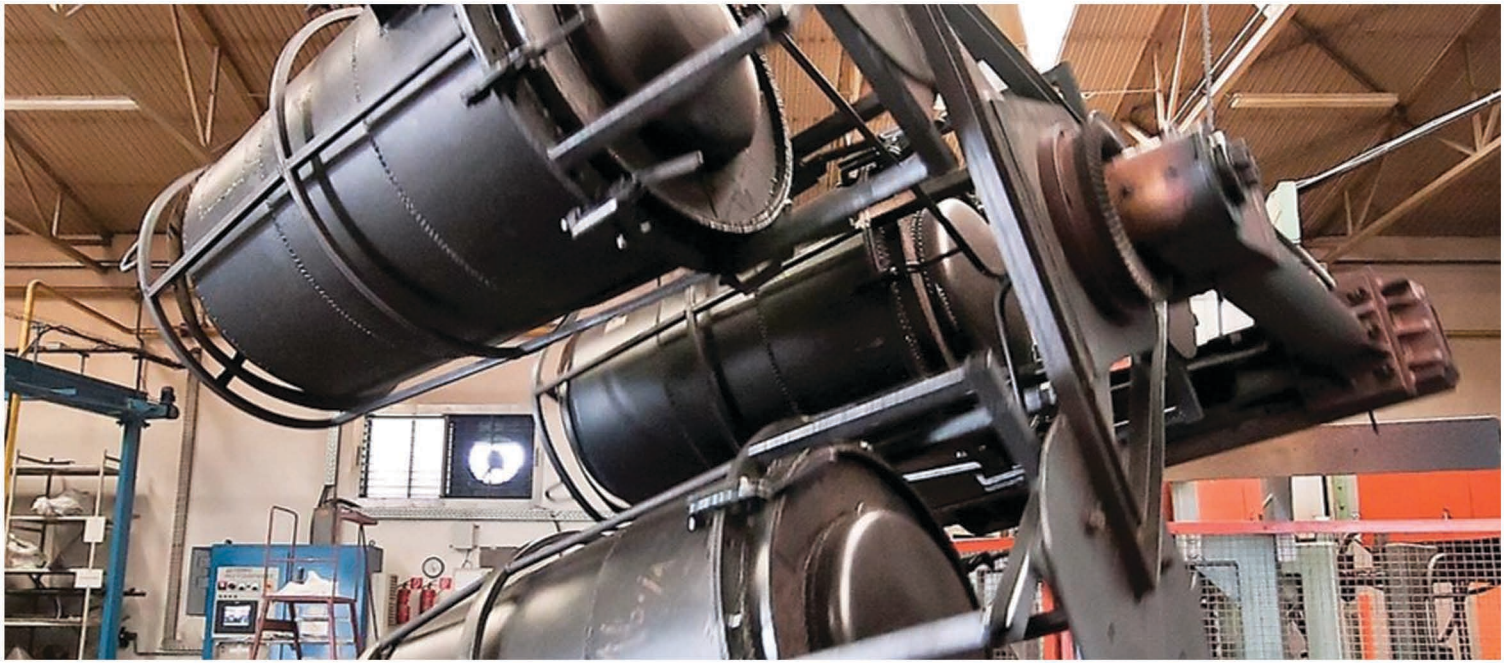

1992-ben alakult Társaságunk alaptevékenysége a rotációs műanyagöntés. Széles termékválasztékunkkal a környezetvédelem, a víz- és szennyvízgazdálkodás, a hulladékgazdálkodás, az urbánus világ felmerülő igényeire keresünk megoldást. Magunkra így nem csak gyártóként és beszállítóként, hanem a termékeink által lefedett ágazatok szakértőjeként gondolunk. Piacvezetői pozíciónk megtartásához tevékenységi körünket kiegészítettük termék- és szerszámtervezési, valamint szerszámgyártási tevékenységgel.

Katalógusunkban szereplő víz- és szennyvízkezelési műtárgyaink alkalmazhatóak települési közműhálózatoknál, ipari létesítményeknél, lakóközösségeknél és egyéni háztartásoknál egyaránt.

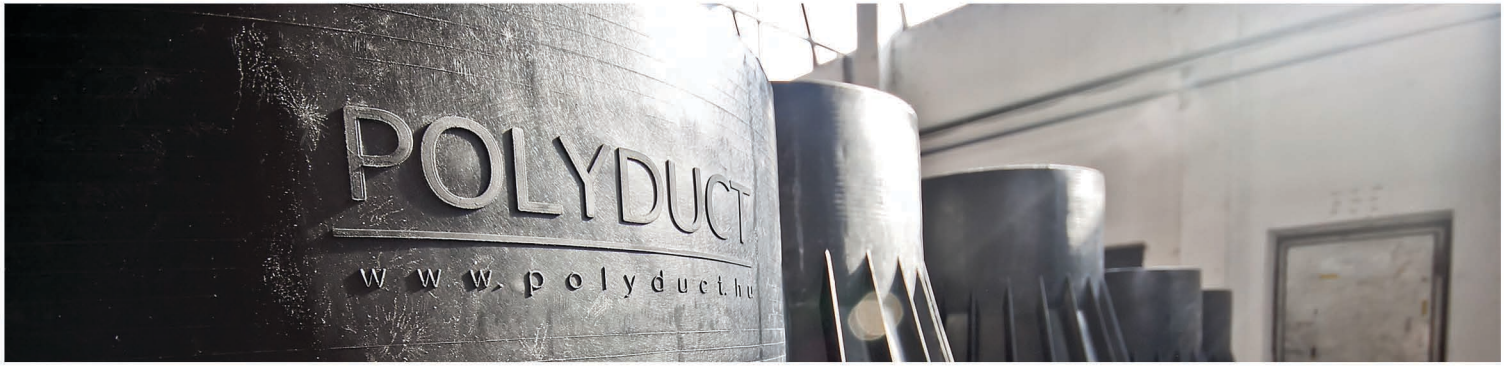

A Társaságunk több mint 25 éves gyártási tapasztalata és a kezdetek óta zajló folyamatos termékfejlesztések eredményeképp termékeinkkel teljes mértékben ki tudjuk szolgálni a vevői és üzemeltetői igényeket.

Valamennyi mélyépítési műtárgyunk tervezése során a statikailag legideálisabb, hengeres formából indultunk ki. A föld- és talajvíznyomásból származó terhelések elviselése érdekében szilárdságilag méretezett bordákkal erősítettük meg a termékeket, melyek ezáltal – a telepítési utasítások betartása mellett - a felúszási veszéllyel szemben is ellenállóvá váltak.

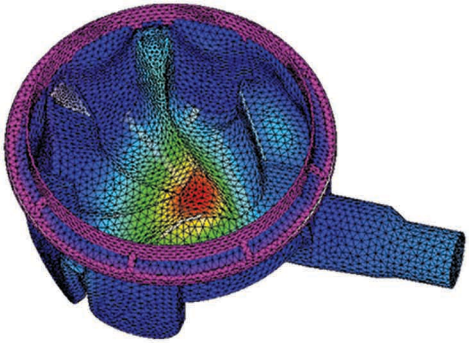

ELŐNYEINK

Fentiek alapján, valamint a felhasznált alapanyagnak és a gyártási technológiának köszönhetően számos előnyt tudunk felsorakoztatni, hogy miért pont a POLYDUCT Zrt. által gyártott vízipari termékeket válasszák:

- Az egybeöntött testek tökéletesen folyadéktömörek, nem fordulhat elő az ex- és infiltráció.
- A felhasznált UV stabilizált, újrahasznosítható alapanyagoknak köszönhetően ellenállóak a legtöbb vegyszerrel vagy közeggel és azok kémiai, biológiai korrozív hatásaival szemben.
- Megfelelő gumitömítések, adapterek használatával valamennyi rugalmas műanyag rendszerhez könnyen adaptálható, megőrzik a rendszer rugalmasságát.
- Könnyű súlyból adódóan csökkenthető a szállítás és telepítés költsége.
- A termékeink minőségét a Társaságunk ISO 9001:2008 minőségirányítási és ISO 14001:2004 környezetirányítási rendszerére épülő minőség ellenőrző rendszerével tudjuk garantálni.

Vízzáró

Rugalmas

Masszív

Könnyű

Gyors beépítés

Karbantartásmentes

IVÓVÍZHÁLÓZAT MŰTÁRGYAI

VÍZÓRAAKNÁK

A POLYDUCT műanyag vízóraaknáink a zöldterületen elhelyezkedő vízbekötések átfolyás-mérőinek befogadására szolgálnak. Alkalmazhatóak mind a hagyományos, mind a rádiós leolvasású vízmérők esetén.

A legszélesebb körű lakossági és üzemeltetői igényeket szem előtt tartva aknáinkat mászható kivitelben, vagy kisebb átmérőkkel kiemelhető szerelvényű, vagy felszínközeli vízmérővel szerelve hozzuk forgalomba. A megrendelői igények alapján választható a szerelvény minősége, illetve a szerelvényezettség foka egyaránt.

Fontos: A szerelvényezett vízmérőaknáink külön karbantartást nem igényelnek, de javasolt az elzáró szerkezetek időszakonkénti átmozgatása – zárása, nyitása -, mivel hosszabb nyugalmi állapot után a lerakódott vízkő megnehezíti a szerelvények elzárását, kinyitását. Téli időszakban, hosszabb ideig szüneteltetett vízfelhasználás esetén célszerű, sőt indokolt a fogyasztói hálózat víztelenítése.

MÁSZHATÓ VÍZÓRAAKNÁK

Az ~1m-es átmérővel rendelkező járható vízóraaknáink megfelelő belső térrel rendelkeznek a mérőórák karbantartásához, szereléséhez. Méretüknél fogva akár 6 db fő- és/vagy mellékmérő elhelyezésére is lehetőséget adnak, vagy ipari méretű szerelvények is beépíthetőek. Az aknába a lejutást hágcsók segítik.

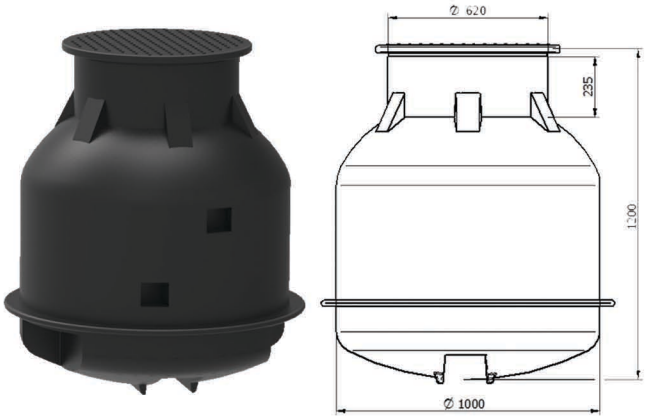

CIKKSZÁM	MAGASSÁG	ÁTMÉRŐ	BEBÚVÓ NYÍLÁS
RVÍZ/120/100/60	1200 mm	1000 mm	620 mm

CIKKSZÁM	MAGASSÁG	ÁTMÉRŐ	BEBÚVÓ NYÍLÁS
RVÍZ/140/100/62	1400 mm	1000 mm	625 mm

FELSZÍNKÖZELI ÁTFOLYÁSMÉRŐVEL SZERELT (HŐSZIGETELT) VÍZÓRAAKNÁK

Az átfolyásmérő földfelszíntől mintegy 35 cm-re kerül elhelyezésre, így lehetővé téve a leolvasást és az esetleges mérőóracsere terepszintről történő elvégzését. A fagy elleni védelmet hőszigetelő burkolat biztosítja, mely akár több rétegben is készülhet. Az aknába NA-13 és NA-20 méretű vízmérő építhető be.

CIKKSZÁM	MAGASSÁG	ÁTMÉRŐ	SZERELVÉNYEZÉS
RVÍZ 80/50 hőszigetelt	800 mm	500 mm	egyedi igény szerint
RVÍZ 120/50 hőszigetelt	1200 mm	500 mm	egyedi igény szerint

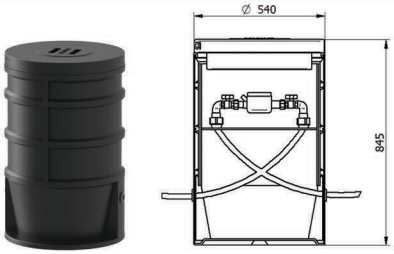

KIEMELHETŐ SZERELVÉNNYEL SZERELT VÍZÓRAAKNÁK

Több méretben gyártott aknáinkban rugalmas, flexibilis csővel csatlakoznak a hálózat elemei az átfolyásmérőhöz. Így az akna alján elhelyezett vízmérőóra leolvasáskor, karbantartáskor, vagy cseréjekor a szerkezet kiemelő kengyel segítségével könnyedén terepszintre emelhető, majd visszahelyezhető.

FLEXIBILIS CSŐVEL SZERELT KIEMELHETŐ SZERELVÉNYŰ VÍZÓRAAKNA

A flexibilis tömlők az aknán belül találhatóak, és a szerelvényeket kötik össze az akna falára vízzáróan rögzített 3/4” –os vagy 1”-os sárgaréz szerelvényekkel. A bekötőcsonk stabil felfekvését és vízzáróságát gumialátét biztosítja. Az aknába NA-13, NA-20 méretű vízmérő építhető be.

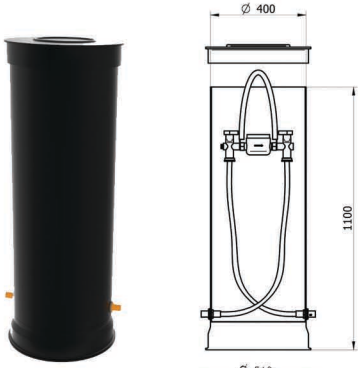

KPE-CSŐVEL SZERELT KIEMELHETŐ SZERELVÉNYŰ VÍZÓRAAKNA

A DN 25 KPE csövek spirálisan feltekerve helyezkednek el az akna belsejében, és sárgaréz idomokkal csatlakoznak a szerelvényekhez. A KPE csövek kivezetéseit a külön erre a célra kialakított speciális kettős ajakos csőcsatlakozó gumitömítések biztosítják. Az aknába NA-13 és NA-20 méretű vízmérő építhető be.

CIKKSZÁM	MAGASSÁG	ÁTMÉRŐ	SZERELVÉNYEZÉS
RVÍZ 110/40	1100 mm	400 mm	egyedi igény szerint
RVÍZ 120/50	1200 mm	500 mm	egyedi igény szerint

SZENNYVÍZHÁLÓZAT MŰTÁRGYAI

GRAVITÁCIÓS SZENNYVÍZHÁLÓZAT, MŰANYAG AKNÁK, TISZTÍTÓNYÍLÁSOK

Csomóponti, iránytörő, tisztítóaknáinkkal és -nyílásainkkal a modern gravitációs csatornarendszerek esetén felmerülő kihívásokra időtálló megoldást tudunk nyújtani. Igény esetén a nyaktagok rugalmas kivitelű, teleszkópos magasítással is kivitelezhetők.

FOLYÁSFENEKEK

A gravitációs rendszerekbe beépülő műtárgyak esetén különféle előre kialakított folyásfeneket ajánlunk, eltérő cső-csatlakozási átmérőkkel. Lehetőség van a fenékelemek önálló használatára korrugált csöves magasítási lehetőséggel.

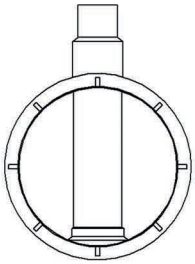

átfolyós (ATF)

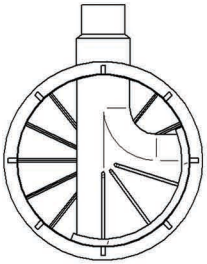

jobbra iránytörő (JIV)

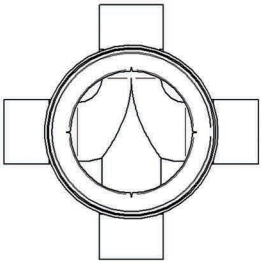

hárombefolyós (3B-90°)

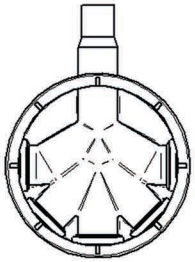

ötbefolyós (5B)

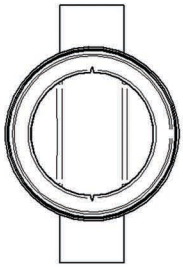

átfolyós (ATF)

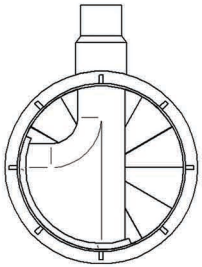

balra iránytörő (BIV)

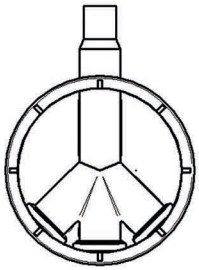

hárombefolyós (3B-45°)

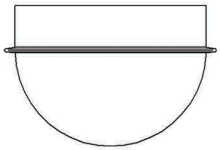

gömbfenék (G)

KOMPATIBILITÁS, ADAPTÁLHATÓSÁG

1. Polietilén
2. Öntött vas
3. Polipropilén
4. Kőagyag
5. Üvegszálas műanyag
6. PVC
7. Bordásfalú cső

GERINCVEZETÉKI AKNÁK

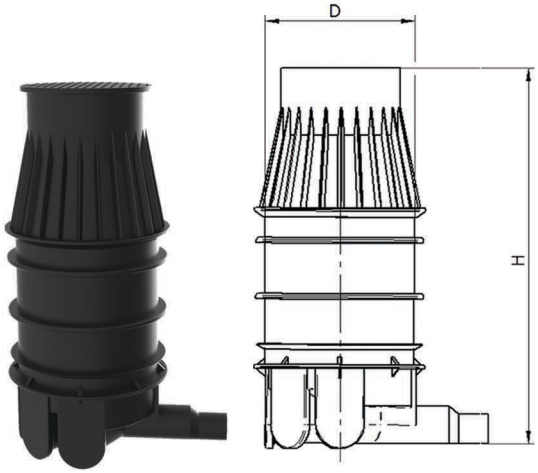

CIKKSZÁM	MAGASSÁG (H)	ÁTMÉRŐ (D)	BEÉPÍTÉSI MÉLYSÉG
RGK 125/80/5B	1250 mm	800 mm	1260-1500 mm
RGK 150/80/5B	1500 mm	800 mm	1510-1750 mm
RGK 175/80/5B	1750 mm	800 mm	1760-2000 mm
* Az aknáink H=4000 mm magasságig elérhetőek.			

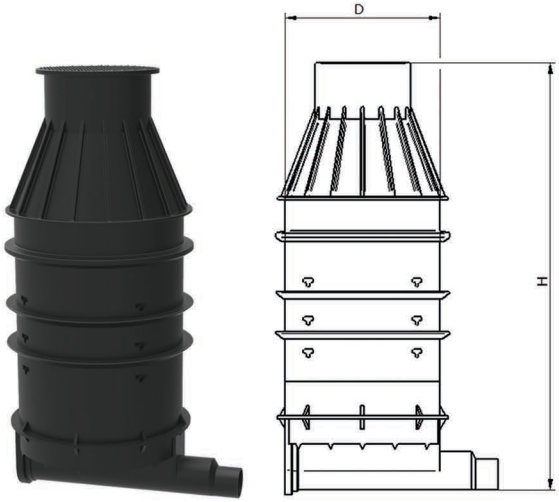

CIKKSZÁM	MAGASSÁG (H)	ÁTMÉRŐ (D)	BEÉPÍTÉSI MÉLYSÉG
RGK 158/100/5B	1580 mm	1000 mm	1590-1830 mm
RGK 183/100/5B	1830 mm	1000 mm	1840-2080 mm
RGK 208/100/5B	2080 mm	1000 mm	2090-2330 mm
* Az aknáink H=4000 mm magasságig elérhetőek.			

GERINCVEZETÉKI, HÁZI TISZTÍTÓNYÍLÁSOK

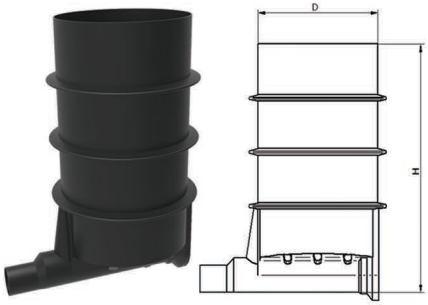

CIKKSZÁM	MAGASSÁG (H)	ÁTMÉRŐ (D)
RGT 125/60/ATF	1250 mm	600 mm
RGT 150/60/ATF	1500 mm	600 mm
RGT 175/60/ATF	1750 mm	600 mm
* Az aknáink H=4000 mm magasságig elérhetőek.		

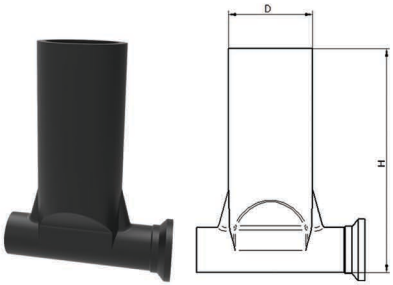

CIKKSZÁM	MAGASSÁG (H)	ÁTMÉRŐ (D)
RGT 100/40/ATF	1000 mm	400 mm
RGT 125/40/ATF	1250 mm	400 mm
RGT 150/40/ATF	1500 mm	400 mm
* Az aknáink H=3000 mm magasságig elérhetőek.		

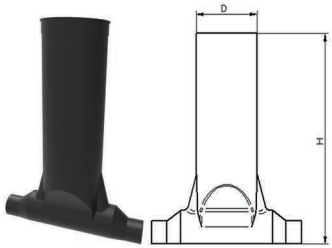

CIKKSZÁM	MAGASSÁG (H)	ÁTMÉRŐ (D)
RGT 100/31/ATF	1000 mm	315 mm
RGT 125/31/ATF	1250 mm	315 mm
RGT 150/31/ATF	1500 mm	315 mm
* Az aknáink H=3000 mm magasságig elérhetőek.		

SZENNYVÍZHÁLÓZAT MŰTÁRGYAI

KÉNYSZERÁRAMLÁSÚ RENDSZEREK, ÁTEMELŐ AKNÁK

Nyomott rendszerekhez szállított házi átemelő aknáink önállóan és komplettre szerelt kivitelben is elérhetőek. A szerelt változatban különféle szivattyú típusokat, nyomóág kiviteleket és vezérlőegységeket kínálunk a feladat megoldására. A komplettre szerelt átemelő aknák legfőbb előnye, hogy a szerelt egységre egyben vállaljuk a garanciát.

CIKKSZÁM	MAGASSÁG	ÁTMÉRŐ
RA 150/60/NTS	1500 mm	600 mm
RA 140/70/NTS	1400 mm	700 mm
RA 150/80/60/NTS	1500 mm	800/600 mm
RA 175/80/NTS	1750 mm	800 mm

Igény esetén nagyobb mélységű és átmérőjű, akár többszivattyús kivitelű átemelő aknák kialakítására is tudunk vállalkozni.

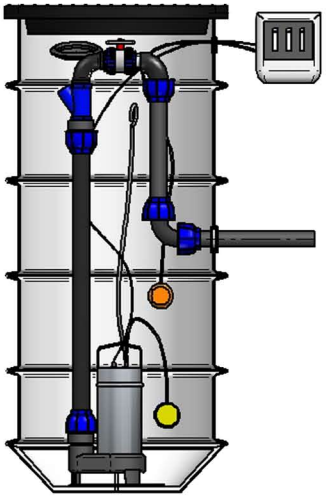

Hattyúnyakas kivitel

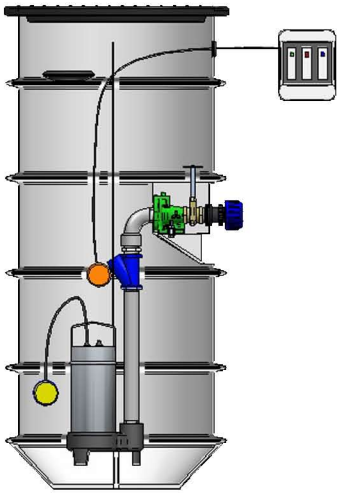

Kuplungos kivitel

KÉNYSZERÁRAMLÁSÚ RENDSZEREK, VÁKUUM AKNÁK

A vákuumos rendszerekhez a klasszikus beton aknának a műanyagból öntött megfelelőjét kínáljuk, melyet a vákuumszelep gyártók ajánlásával a választott szelep csatlakozásaira előkészítve szállítunk.

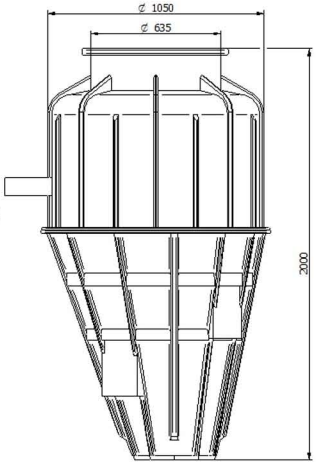

CIKKSZÁM	MAGASSÁG	ÁTMÉRŐ	BEBÚVÓ NYÍLÁS
RVAK 200/100/62	2000 mm	1050 mm	625 mm

SZIVATTYÚ ÉS SZERELVÉNYAKNÁK

A geothermikus, távközlési, thermo, hidrofor (házi vízmű szivattyúk) vagy öntözővíz rendszerek aknájaként a csövek és gépészeti szerelvények elhelyezését és könnyű szerelhetőségét biztosítja.

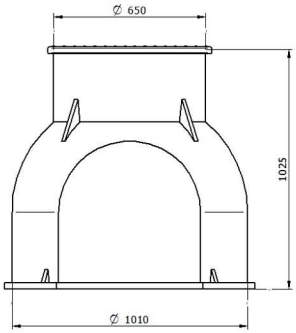

CIKKSZÁM	MAGASSÁG	ÁTMÉRŐ
RTE 100/100/62	1000 mm	1000 mm

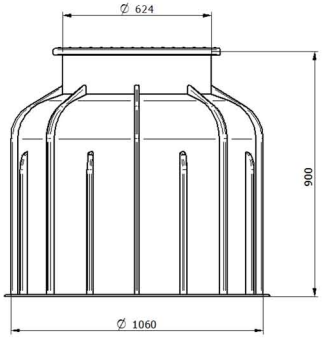

CIKKSZÁM	MAGASSÁG	ÁTMÉRŐ
RTAV 90/100/62	900 mm	1000 mm

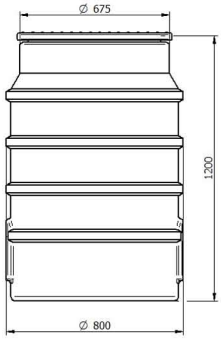

CIKKSZÁM	MAGASSÁG	ÁTMÉRŐ
RVÍZ 120/80/62	1200 mm	800 mm

SZENNYVÍZHÁLÓZAT MŰTÁRGYAI

GRAVITÁCIÓS AKNÁK, TISZTÍTÓNYÍLÁSOK BEÉPÍTÉSI ÚTMUTATÓ

1. A POLYDUCT csatornázási elemek munkaárokba vagy munkagödörbe helyezésének előfeltétele a talajvízmentes munkatér, továbbá az alsó ágyazat elkészülte sík felső felülettel és 90 %-os relatív tömörséggel. Az elemek elhelyezése előtt az ágyazat terv szerinti magasságát – és esetleges lejtését – ellenőrizni kell.

2. A befolyási oldalon a csőcsatlakozás helyét koronafúróval ki kell fúrni a csatlakozó átmérőnek megfelelően. A koronamaró fúrószárát a gyárilag előjelölt fúrási középponthoz, a csatlakozócső előre feljelölt tengelypontjához kell illeszteni. A meghajtásához nagy teljesítményű elektromos fúróberendezés szükséges.

3. A kifúrt keresztmetszet széleit célszerszámmal sorjázni kell, hogy a felület a gumigyűrű felhelyezéséhez kifogástalan állapotba kerüljön. A sorjázást követően a felületet szálmentes, tiszta ronggyal tisztítani, illetve portalanítani is szükséges.

4. A kettős ajakos csatlakozó gumigyűrűt az előkészített csatlakozási felületre fel kell helyezni. A külső és belső felületen egyaránt ellenőrizni kell az egyenletes felfekvést.

5. A fenék- és a kombielemeken a kifolyási oldalon lévő, két átmérőt magában foglaló csőcsonkot - célszerűen kézifűrésszel – a kívánt méretnél le kell vágni. A vágott felületet a csőkötés szerelése előtt rézselni kell.

6. Az előkészített alsó ágyazatra leeresztett fenékelemet vízszintbe kell állítani. Ezt a műveletet minden további elem beépítése után célszerű megismételni. Kombiaknák esetében a szintbeállítást csak a fedlap alatti felső síknál kell elvégezni.

7. Az egyes aknaelemek között az elemkapcsolathoz a felületet a csatlakozócső beépítéséhez hasonlóan kell előkészíteni. Hangsúlyozottan fontos a csatlakozó elemfelületek tökéletes tisztasága és az aknaelem tömítés megfelelő, de nem túlzott mértékű síkosítása – kenőszappan, szilikon segítségével – az illesztéshez.

8. Az aknaelemek egymáshoz történő víztömör kapcsolatának létrehozásakor elengedhetetlen, hogy a gumigyűrű és a gumigyűrű fészke közül a levegő kiszabaduljon. Ez nagyobb erőkifejtést, esetleg a csatlakoztatni kívánt elem pulzáló mozgatását igényli.

9. A POLYDUCT akna záróelemek felső részén a pontos magassági beállításhoz 1 cm-es körök mentén vágási lehetőség van feltüntetve. A kombiaknák és aknaelemek vágásához a faiparban szokásos kézi és gépi szerszámok alkalmazhatók.

10. Az aknacsonkot a csőtokba először – célszerűen gumigyűrű nélkül – ütközésig be kell tolni. A toknak ezt a helyzetét a csőcsonkon meg kell jelölni, majd a csonk kellősítését követően a csövet ütközésig – a jelig – fel kell tolni, majd 10 mm-el visszahúzni.

11. A földvisszatöltést rétegenként – a talaj minőségtől függően – 200-400 mm vastagságban kell elteríteni, majd körkörösen betömöríteni. A döntéses földvisszatöltés szigorúan tilos! A megengedett legnagyobb szemcsenagyság dmax = 20 mm. Az elemekhez csatlakozó csővezeték szakaszt minden oldalról kézi tömörítéssel kell tömöríteni.

12. Az aknák és a gyűjtőtartályok körül a tömörítés a kezelő által pontosan irányítható könnyű döngölőbékákkal folyamatosan, körkörös vonalban alkalmazható. A túltömörítést az anyag nagyfokú rugalmassága miatt kerülni kell.

Földbe telepíthető és föld feletti tartályokat egyaránt gyártunk és forgalmazunk a kapcsolódó, felhasználástól függő tartozékokkal együtt. A tartályok egyedi formájú, vagy méretű kialakítását, átalakítását szolgáltatás formájában vállaljuk.

FÖLDBE TELEPÍTHETŐ TARTÁLYOK

Megkülönböztetünk a termékportfólióban álló, fekvő, vagy elemekből összeépített tartályokat. A megfelelő tartály kiválasztásánál – melyben kereskedőink készséggel segítenek - minden esetben figyelembe kell venni a telepítési körülményeket, legfőképpen a földtakarás mértékét és a mértékadó talajvíz szintjét.

CIKKSZÁM	TÍPUS	ŰRTARTALOM	MAGASSÁG	SZÉLESSÉG	HOSSZÚSÁG	FÖLDTAKARÁS
RT 2500 N	fekvő hengeres	2500 l	1280 mm	1280 mm	2650 mm	50 mm
RTH 2500	álló v. fekvő hengeres	2500 l	1560 mm	1560 mm	1560 mm	250 mm
RT 3000 G	álló hengeres	3000 l	1900 mm	1750 mm	1750 mm	250 mm
RT 5000 G	álló hengeres	5000 l	2021 mm	2260 mm	2260 mm	150 mm
RT 5000 N	fekvő hengeres	5000 l	2290 mm	1920 mm	2300 mm	300 mm
RTH 5000	fekvő hengeres	5000 l	1500 mm	1500 mm	3000 mm	250 mm
RTH 7500	fekvő hengeres	7500 l	1500 mm	1500 mm	4500 mm	250 mm
RT 8600 N	fekvő hengeres	8600 l	2200 mm	1900 mm	3600 mm	300 mm
RTH 10000	fekvő hengeres	10000 l	1500 mm	1500 mm	6000 mm	250 mm
RTH 12500	fekvő hengeres	12500 l	1500 mm	1500 mm	7500 mm	250 mm
RTH 15000	fekvő hengeres	15000 l	1500 mm	1500 mm	9000 mm	250 mm
RTH 20000	fekvő hengeres	20000 l	1500 mm	1500 mm	6000 mm	250 mm
RTH 25000	fekvő hengeres	25000 l	1500 mm	1500 mm	7500 mm	250 mm

TARTÁLYOK

FÖLD FELETTI TARTÁLYOK

Föld feletti tartályként a csapadékvízgyűjtésre szolgáló 1000L alatti design tartályokat és azok szerelvényeit (csapok, vízlopó lombfogók) ajánljuk - a teljesség igénye nélkül - az alábbiakban.

Természetesen az előzőekben ismertetett földbe telepíthető tartályaink, egyes aknáink is alkalmazhatóak föld feletti tároló tartályként, melyek nemcsak esővíz, hanem egyéb, akár ipari folyadékok tárolására is alkalmazhatóak.

TÁROLÓ TARTÁLYOK

TARTOZÉKOK

SZENNYVÍZTISZTÍTÓ KISBERENDEZÉS

A POLYDOX kisberendezéseink alkalmasak 50 főig (LEÉ) kommunális szennyvíz kezelésére, a szennyező anyagok lebontása minimális energia bevitel segítségével biológiai úton történik. A berendezések jellemzője a minimális energiaigény, az alacsony üzemeltetési költség, a stabil üzemmód és mindezt teljesen szagtalan technológiai működéssel biztosítjuk.

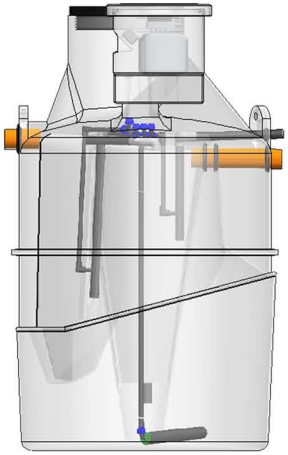

CIKKNÉV	TELJESÍTMÉNY		BEFOGLALÓ MÉRET	TELJES TÉRFOGAT	TÖMEG
	(LEÉ)	(m3/d)	Átmérő/Magasság (m)	(l)	(kg)
Polydox 6	6-8	0,9	Ø 1,5/2	1600	100
Polydox 12	12-15	1,8	Ø 1,75/2,2	2600	180
Polydox 30	25-30	4	Ø 2,4/2	7000	450
Polydox 50	45-50	6	Ø 3,5/2	8400	600

OLDÓMEDENCÉK

Tartályainkból kialakított oldómedencék olyan műtárgyak, melyekből az anaerob körülmények között kezelt szennyvíz a szikkasztó-szűrő mezőbe vezetve további szűrésen megy át, majd a talajban elszikkasztásra kerül.

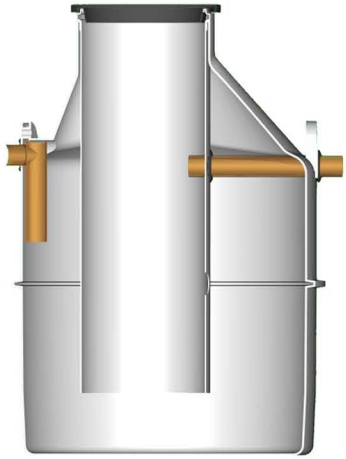

SZENNYVÍZTISZTÍTÓ ÉS -KEZELŐ BERENDEZÉSEK

A leválasztók feladata, hogy egyfajta előtisztítóként a szennyvízből fázis szétválasztás elvén leválasszák a könnyűfolyadékokat, mielőtt a befogadóba kerülne a víz.

OLAJLEVÁLASZTÓK

Olajleválasztók lehetnek gravitációs, koaleszcens szűrős, szorpciós szűrős technológián alapuló berendezések, melyeket igény esetén homokfogó térrel vagy bypass ággal is kiegészíthetünk.

ZSÍRLEVÁLASZTÓK

A konyhai, hús- és élelmiszeripari szennyvíz zsír- és olajtartalmának leválasztására szolgálnak a zsírleválasztók.

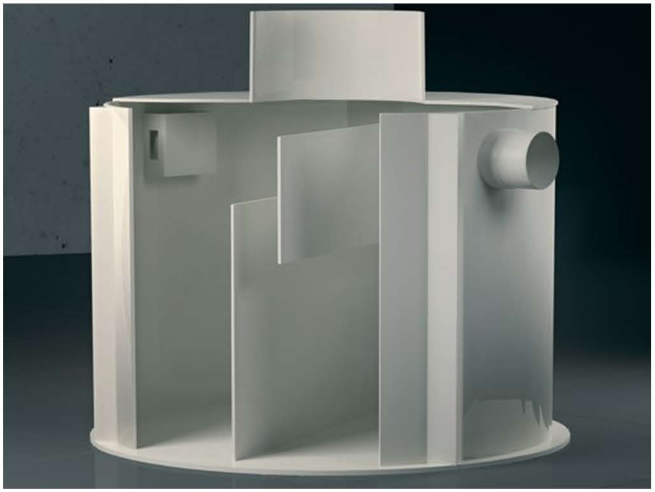

KIEGÉSZÍTŐ TERMÉKEK ÉS SZOLGÁLTATÁSOK

Valamennyi termékünkhöz a felhasználáshoz szükséges tartozékokat (különféle gumitömítéseket, koronafúrókat, öntvény vagy kompozit fedlapokat, elzáró, visszacsapó szerelvényeket, csővezetékeket, lombfogókat, gépészeti egységeket stb.) és egyéb egyedi szolgáltatásainkat kérésre külön ajánlat alapján biztosítani tudjuk.

Gumitömítések

Koronafúrók

HDPE szigetelőlemezek

ÁLTALÁNOS BEÉPÍTÉSI ÚTMUTATÓ

Esővíz-, szennyvíz tárolására is alkalmas, földbe telepíthető tartályok telepítése

A hibák elkerülése végett a beépítési útmutatót a munka megkezdése előtt tanulmányozza át és tartsa kéznél! Az útmutatóban leírtakat és a vonatkozó munkavédelmi előírásokat tartsa be! A tartályok utólagos magasítása a méretezések miatt nem megengedett, magasítások csak gyártóműi környezetben, újraméretezésekkel lehetségesek! A műanyag tartályok telepítése talajvizes területre nem ajánlott!

A telepítési hely kiválasztása és ennek feltételei

- A tartály elhelyezéséhez a szélességi- és hosszmérettel arányos szabad terület álljon rendelkezésre, hogy a gödör akadálymentesen elkészíthető legyen!
- A tartály és a legközelebbi épület között legalább 1 m védőtávolságot ajánlatos megtartani. Ha a munkagödör mélysége meghaladja az alapozás mélységét, a távolságot 3-6 méterre meg kell növelni! A tartály fölé építeni tilos!
- Kerülje a tartály talajvizes területre történő telepítését! Amennyiben ez elkerülhetetlen, a tartály lehorganyzására van szükség, melyhez kérje szakember(eink) segítségét!
- A tartály terhelés szempontjából az ajánlatban szereplő földtakaróra (nyakmagasság), valamint gyalogos közlekedésre méretezett, azonban állandó gyalogos forgalomnak kitett közlekedési útvonal alá nem helyezhető, a gépjárműforgalomnak kitett területre nem telepíthető, az teljes mértékben kizárandó (csak betonozással megerősített födém esetén lehetséges)!
- Fák és növények környezetében a tartály a fatörzstől 2,5m-nél közelebbre ne kerüljön! A tartály fölé és mellé csak olyan növényeket telepítsen, melyek gyökérzetének nem lesz útban a tartály, a gyökér növekedés közben sem nyomja a tartály falát!
- Lejtők esetén szakemberrel meg kell vizsgáltatni, hogy a tartály 5 méteres körzetében szükség van-e támasztófal építésére!

Tartály telepítése

a.) Munkagödör készítése

- Készítsen egy munkagödröt sík alappal, melynek mérete minden irányban minimum 0,5 méterrel haladja meg a tartály legnagyobb méretét a munkavégzés, valamint az ágyazati anyag feltöltésének/visszatöltésének és tömörítésének helyigénye miatt!
- Az omlásveszély elkerülése érdekében a munkagödör falát 35-80 fokos szögben felfelé tágítani tanácsos!
- A munkagödör mélységének meghatározásakor figyelembe kell vennie azt, hogy ajánlott a minimum 15 cm-es alsó ágyazat, és a tartály minőségétől és kialakításától függően, 5-25 cm vastagságú földtakarással terhelhető! Ha vastagabb földtakaró szükséges, akkor a tartály tetejét betonozással erősíthetjük meg, melynek vastagsága arány os kell legyen a földtakaró vastagságával és a betonozás a tartály szélének függőleges síkjától oldalt legalább 0,5 – 0,7 m-rel szélesebb legyen! A betonozást úgy kell elkészíteni, hogy a tartályt ne terhelje!
- A föld kiemelése után a munkagödör alján - célszerűen sóderből – alakítsa ki az alsó ágyazatot, melyet kellően tömöríteni kell (3–szoros gépi döngölés, vagy ezzel egyen értékű kézi tömörítés), majd vízszintezze! Az ágyazatban nem lehetnek éles kövek, kitüremkedések.

b.) Tartály lehelyezése, csőcsatlakozások kialakítása

- A tartályt óvatosan (hevederek segítségével) eressze le a munkagödörbe és ellenőrizze, hogy vízszintben van–e! Ha a tartályon vannak emelőfülek, akkor azok csak a tartály üres állapotában használhatók!
- A csőcsatlakozások kialakítása igen változatos lehet, a legolcsóbb, legpraktikusabb kialakításhoz kérje segítségünket!

c.) Feltöltés, tömörítés

- Töltse meg a tartályt kb. 1/4-1/3 térfogatig vízzel!
- Helyezze fel a tartályfedelet, hogy a felső visszatöltés során ne kerüljön kavics, homok a tartályba!
- A tartály körüli töltőanyagot – föld, homok, homok-sóder keverék (0,8 – 0,32 tartományban) 0,1 méteres rétegenként egyenletesen töltse fel a tartály körül! Minden réteget kézi tömörítő eszközzel körkörösen, lazán, egyenletesen döngöljön le! A döngölés során adagolható cement is, így egy erős, ún. stabilizált töltőréteg jön létre. Gépi tömörítés tilos! Tilos a kiemelt földet a tartály közvetlen közelébe visszatölteni! A tartály alsó 1/5-éig a töltőanyag iszapolása lehetséges álló- és fekvőhengeres tartály esetében is egyéb esetben tilos!
- Ha az oldalsó ágyazat feltöltése elérte a tartályban lévő víz magasságát, a tartály be- és elvezető csöveinek bekötése, majd lezárása után a tartályt folyamatosan úgy kell teljesen feltölteni vízzel, hogy a töltőanyagadagolással arányosan töltődjön, ill. mindig felette legyen kb. 0,1m - 0,2 m-rel!
- Ezt követően folytathatja - az előzőekben részletezett módon - az oldalsó ágyazat kialakítását!
- Menet közben ellenőrizze a bekötött csöveket! Ezeknek feszültségmentesen, jól rögzítve kell lenniük!
- Az utolsó 20 cm-es réteg feltöltéséhez használhatja a munkagödörből kiemelt földet, de az hegyes, éles köveket nem tartalmazhat!

POLYDUCT

H-4181 Nádudvar, Kabai út 62.
T.: +36 54 480 666 F.: +36 54 480 233
E.: polyduct@polyduct.hu
W.: www.polyduct.hu